Departamento de Ingeniería Geográfica
y Técnicas de Expresión Gráfica

Bloques

Escala:1/1

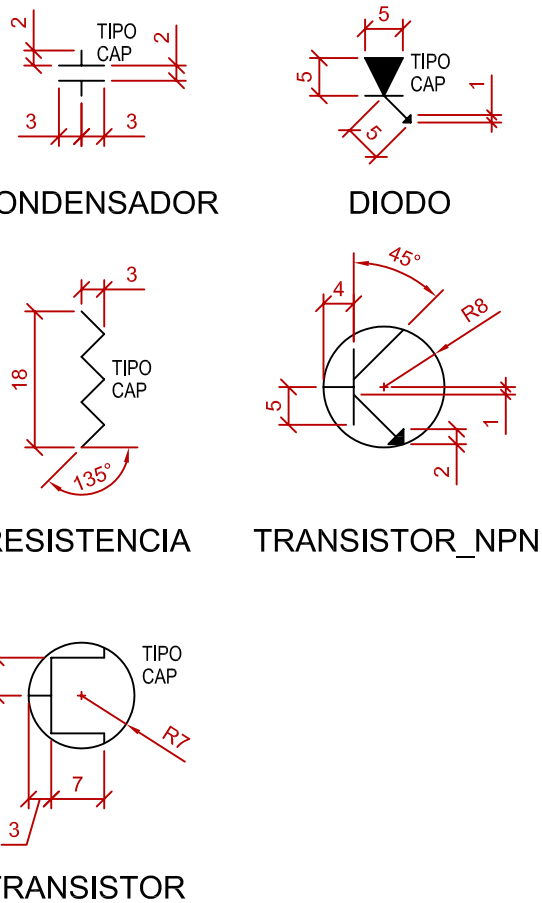

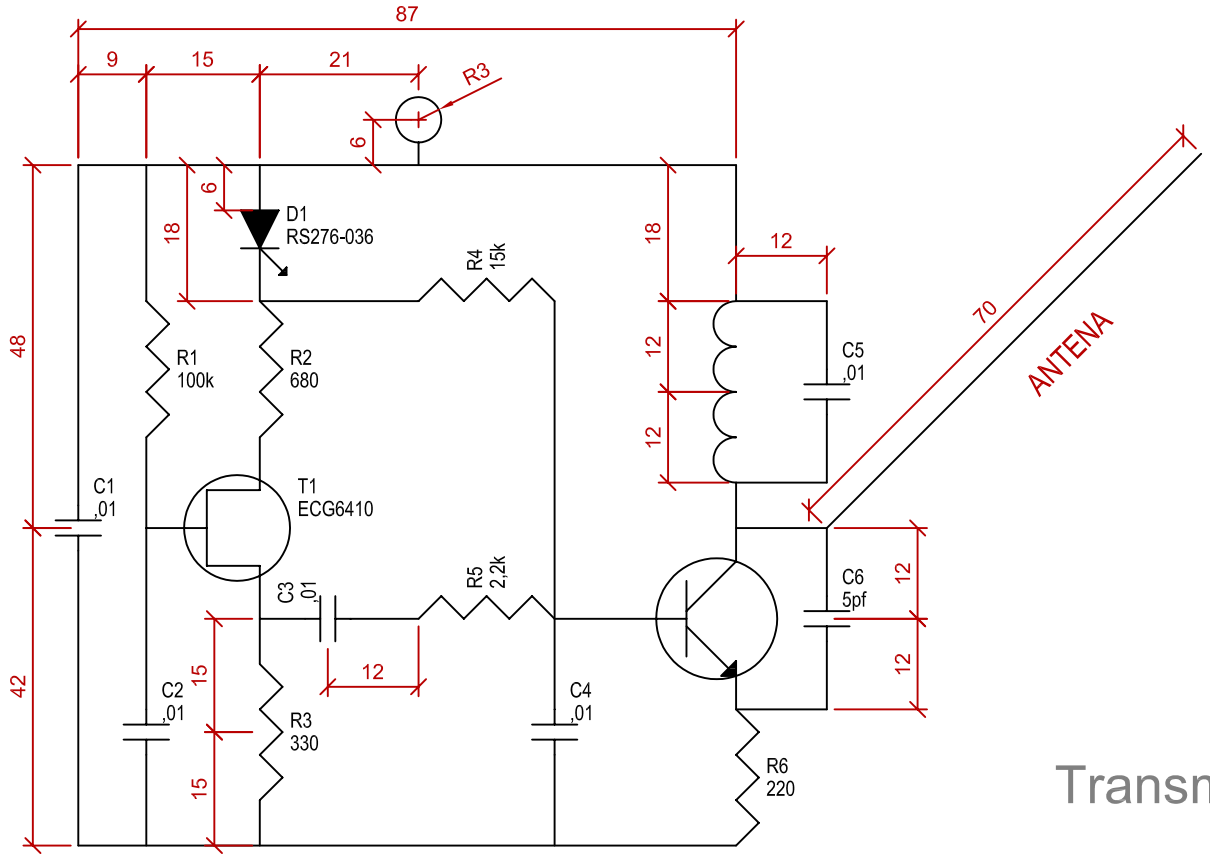

Esquema

Escala:1/1

Cotas en mm

Transmisor para Rastreo de Modelos
105 MHz - 110 MHz

El presente esquema ha sido inspirado en el publicado por Jerry Burmeister <http://jbgizmo.com/page21.html> para un transmisor de rastreo que puede ser seguido utilizando un receptor de radio FM.
Está pensado para su uso en coches, barcos y aviones modelo.